# “而久”病患移位升降機

# “Arjo” Patient Lifting

(Maxi Move)

衛部醫器輸壹字第 020707 號

**使用前請務必詳閱原廠之使用說明書並遵照指示使用**

## ■ 產品敘述

MAXI MOVE 是一款移動式和 “被動式”移位升降機, 而且具有可拆式吊架。

## ■ 適應症（用途、效能）

MAXI MOVE 是一種被動式移動移位機，具有可拆式吊架。

MAXI MOVE 是一系列高品質產品的一部分，旨在輔助助醫院，長期照護，護理院和家庭照護環境中的照護員，包括病患/居民的私人住宅的照護員:

- 乘坐輪椅
- 無法自理
- 無法自行站立；無法承受自己的體重或是部分體重
- 多數情況下需依靠護理人員。

或是以下性質的病人:

- 處於被動狀態
- 也許幾近或完全久病不起
- 常常不能活動自如，或是關節緊縮
- 完全依靠護理人員。

MAXI MOVE 必須隨時由受過訓練的護理人員操作，並根據使用手冊中所概述的指示來操作。

MAXI MOVE 應與 Arjo 吊兜共用。請只使用 Arjo 應並專為 MAXI MOVE 設計的吊兜和平躺式吊兜。

MAXI MOVE 配有選購式超低高度腳輪，不可在地毯上使用。

## ■ 禁忌症

不適用

## ■ 警告及注意事項

警告事項

1. 為避免造成傷害, 使用本產品前請務必閱讀使用手冊和隨附檔。
2. 為避免因使用不合格零件導致的傷害，Arjo強烈建議並警告，在Arjo供應的設備以及其他器材上應僅使用Arjo指明的零件。在未經授權的情況下, 在Arjo設備上所作的任何修改都可能會影響其安全性。 Arjo對任何因未經授權改動產品而導致的任何事故，意外或性能缺失不承擔責任。
3. 在使用 MAXI MOVE 前，必須由合格的健康專業人員對病人的轉移適宜性進行臨床評估，將一些事項納入考慮，包括考慮到轉移病人可能會對病人身體造成巨大壓力。假如在不適合轉移時仍進行轉移，將會對病人的健康狀態造成損害。
4. 痙攣病人可以提升，但應非常小心支撐病人的雙腿，以避免跌落的風險與受傷。
5. 請勿令 MAXI MOVE 過載並超出額定最低連接件/ 配件的核准提升能力，以避免病人受傷。若移位機、吊架以及身體支撐裝置（即吊兜）之間的最大負荷有所不同，則務必使用最低的最大負荷值。在使用及處理替代/ 選購部件，如平躺式吊架、兩點或四點式吊架時，請小心操作以免受傷。請勿試圖用手提起整個移位機。
6. 在抬升病人前，建議您先熟悉並瞭解MAXI MOVE 多種控制項與功能的操作，並進行任何檢查程序相關動作。
7. 不可由孩童進行操作 MAXI MOVE。可能會發生嚴重傷害。
8. 此產品含有小型零件，如果被孩童吸入或吞入，可能會造成嚴重危險。
9. 請只使用專為和 MAXI MOVE 搭配使用的Arjo 吊兜和平躺式吊兜，以避免跌落與受傷風險。圖示吊兜一覽表（見使用手冊圖5）可協助您查找Arjo 不同種類的可用吊兜和布製平躺式吊兜。若 Arjo Flites （一次性使用吊兜）和MAXI MOVE 同時使用，則必須在使用前參閱為Arjo Flites 而設的獨立操作指示（參見個別的吊兜使用說明）和本設備的使用手冊上的指示。
10. 具有頭部承托的 Arjo 吊兜，在頭部位置有兩個口袋。這些口袋應在使用時內含塑膠加強補墊，以避免受傷。在使用吊兜前，務必確保吊兜袋子裡面已放入這些加強補墊。
11. Arjo 提醒您，使用吊兜有潛在的勒窒風險。為避免這些風險，應採取必要的預防措施。
12. 為避免跌落風險與受傷，若是立柱處於高位且使用手動降位裝置，則請確保已使用適當和安全的措施以接觸頂蓋。
13. 在抬升立柱前，請確定 MAXI MOVE 上方有足夠空隙，可確保病人與周邊人員的安全，並避免造成傷害。在門框旁進行抬升時，需十分小心。
14. 在轉移位置時，務必確定 MAXI MOVE 上方有足夠空隙，可確保病人與周邊人員的安全，並避免造成傷害。通過門的開口時，需十分小心。

15. 請做好準備，在將連接件從吊臂上取下時承接好連接件的整個重量，以避免背部受傷。如為大型的連接件或您不清楚是否能穩固提起和撐住該連接件時，請由一人以上進行操作，或利用床或椅子支撐連接件。
16. 請務必透過下列步驟 ，檢查連接件是否已鎖至定位：1) 檢查連接件上的標記是否顯示適當對齊，並且 2) 檢查鎖上夾是否已完整夾住，藉此確保連接件牢牢固定。吊架假如不穩固，可能會導致病人跌落。

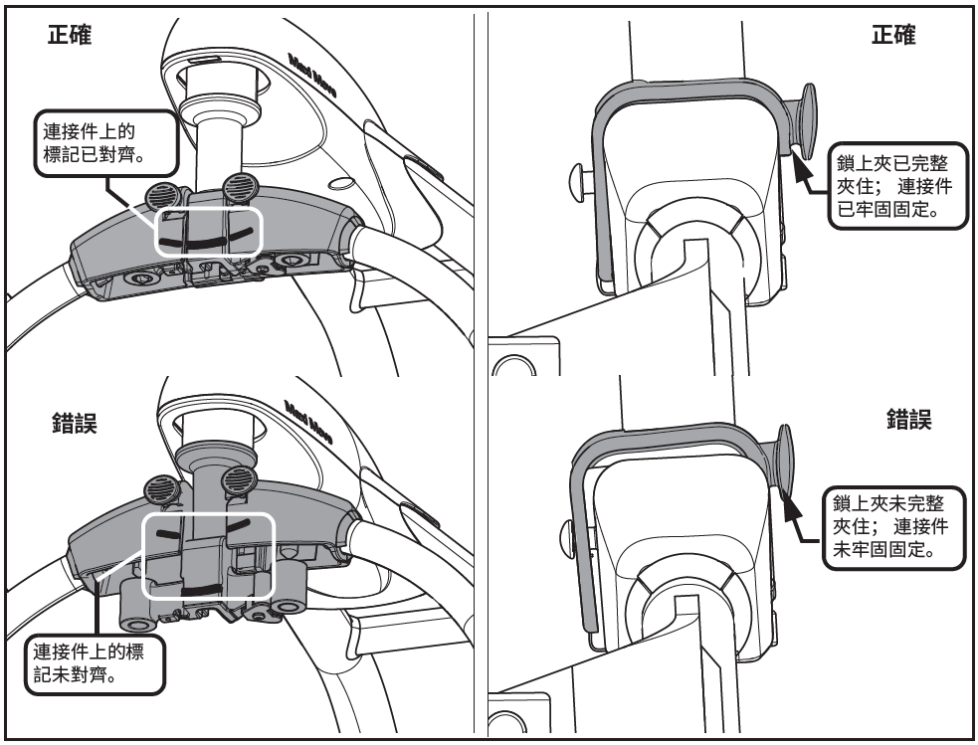


17. 切勿將連接件下降至堅硬的表面上（例如床、椅子、輪椅扶手等），否則連接件可能會從 T 形條上移位。一旦移位，連接件之後可能會從設備上完全脫離，導致病人跌落。
18. 請務必透過下列步驟 ，檢查連接件是否已鎖至定位：1) 檢查連接件上的標記是否顯示適當對齊，並且 2) 檢查鎖上夾是否已完整夾住，藉此確保連接件牢牢固定。吊架假如不穩固，可能會導致病人跌落。

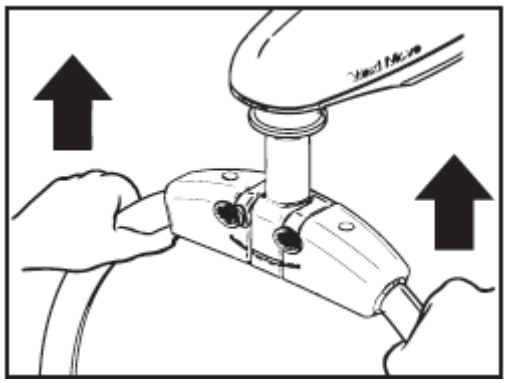

19. 在使用配有 DPS 四點式吊架的吊兜進行安裝及提升時，請時刻確保病人的手部及臂部處於吊兜之內，以避免受傷。請不要讓病人握住吊架。
20. 請勿嘗試透過拉動或推動立柱、吊臂、吊架或病人來移動移位機，因為這麼做可

能會讓移位機翻覆，並導致受傷。移動移位機位置時，請務必使用操作把手。

21. 當吊架下降時，請確保病人與護理人員的腿和腳已遠離移位機的任何部份，以避免病人受傷與/ 或 MAXI MOVE 受損。只有當床已經完全支撐了病人的體重時，才可以先解開吊兜腿部連接夾，再解開肩部連接夾。
22. 在轉移過程中，一定要確保病人或裝置周圍有足夠的空間，以防止任何撞擊。
23. 小心不要將吊架降到病人身上，以避免受傷。
24. 只有當床已經完全支撐了病人的體重時，才可以先解開吊兜腿部連接夾，再解開肩部連接夾，以避免任何跌落風險。
25. 在使用裝有動力定位DPS 四點式吊架的移位機前，請先熟悉使用手冊圖 35 中的各個部份。請閱讀並徹底理解這些操作指引，以避免出錯並因此造成傷害。動力定位DPS 四點式吊架必須根據下述說明並結合前面描述的手動 DPS 四點式吊架操作說明來使用。配備了動力定位DPS 四點式吊架的移位機，其提升能力仍然與手動 DPS 四點式吊架相同。
26. 為避免跌落風險，在進行提升前和提升期間，務必檢查所有吊兜連接夾是否完全就位，並在病人被逐漸提升時拉緊。在下降時，請確保病人與護理人員的腿和腳已遠離移動中的立柱，以避免受傷。
27. 在吊架下降時，請確保病人與護理人員的腿和腳已遠離移動中的立柱，以避免受傷。
28. 為避免在搭配平躺式吊架使用移位機時絆倒，務必在平坦無斜度的表面/ 地板上進行轉移。而且，請務必確定病人位在平躺式吊架的中央。
29. 在使用平躺式吊架轉移病人時不要抬起或降低病人，以避免受傷。
30. 切勿對具有延伸吊臂的 MAXI MOVE 使用平躺式吊架。並請確保依照配件指示，遵守平躺式吊架的SWL 等級。
31. 務必讓病人保持在大約與床同高的高度，以確保設備的穩定性及維持病人/ 護理人員的接觸。當平躺式吊架下降時，請確保病人及護理人員的腿和腳已遠離移動中的立柱，以避免受傷並維持設備的穩定性。
32. 請只使用所有連接帶均為藍色的平躺式吊兜，以避免病人感到不適或承受跌落風險。
33. 此磅秤是為在醫院或護理機構量度病人體重而設，並需有專業護理人員監督。請避免用於任何其他用途，以免受傷。
34. 為避免受傷，若病人感到焦慮，護理人員應等到病人冷靜後再開始稱重。
35. 緊握電池盒以確保電池不掉落或損壞，或引起人身傷害。
36. 請勿將電池盒放置或存放於直接日照之下或靠近熱源處，以避免起火與/ 或發生化學物洩漏。
37. 請勿讓電池暴露於火焰中。電池可能會因此打開，導致化學物質洩漏。
38. 為避免對眼部和皮膚造成傷害，切勿於病人在場時對移位機或配件進行消毒，並

| | |
|---|---|
| | 且務必戴上防護手套。如果發生接觸，請使用大量清水沖洗。若眼睛或皮膚發炎，請尋求醫療處理。請務必閱讀有關消毒劑的材料安全資料表。<br>39. 絕不得在病人使用移位機時進行維護或移位機的維修。<br>40. 本製造商明確指出，使用可攜式射頻通訊設備（包括周邊設備如天線電纜、外部天線）應距 MAXI MOVE 包含電纜的任何部分 30 公分以上。否則，可能會降低本設備的性能。請參閱「電磁相容性」章節來取得更多資訊。<br>41. 本設備使用環境中不適合存在易燃性麻醉混合物，且當中混雜空氣或氧氣或是笑氣。在這樣的環境中使用 MAXI MOVE 可能會導致爆炸。移位機的內部可能會產生火花，並可能引燃氣體。<br>42. 使用非Arjo規定或提供之配件，電績，備件，可能會造成本設備的電磁放射量提高或電磁耐受性減低，導致設備運作不當。<br>43. 應避免讓本設備與其他設備接近或堆疊使用，因為這可能會導致不當操作。如果有需要如此使用，應觀察本設備和其他設備以確認它們是否正常運作。<br>44. 本設備可能會造成無線電干擾，或可能中斷附近設備的運作。可能有必要為此採取一些措施，例如將設備轉向、移開或屏蔽該位置。 |
| 小心事項 | 1. 這些零件中，有些對於確保移位機的安全運作相當重要。這些零件需要定期進行檢查與維修，且必須依照需要進行更換。<br>2. 只使用 Arjo 專為 MAXI MOVE 設計的吊兜與平躺式吊兜。<br>3. 儘管 MAXI MOVE 及配件都按高標準製成，也不應被置於潮濕環境。在任何情況下都不應在 MAXI MOVE 或配件（不包括吊兜或 Arjo 認可的潮濕環境器材）上灑水，如在蓮蓬頭下。<br>4. 底座後腳輪安裝有制動器，需要時可用腳操作（參見使用手冊圖 13）。在目前階段不要使用底座制動器，因為在提升病人時，病人的位置會適應移位機的重心。<br>5. 在進行提升前和提升期間，務必檢查所有平躺式吊帶連接帶是否處於正確位置，並在病人被逐漸提升時拉緊。<br>6. 確保不會有帶子通過 MAXI MOVE 的腿下。<br>7. 當病人如使用手冊圖31 處於底座腿上方時，不得操作可調整底座腿的控制項。<br>8. 在操作動力定位DPS 四點式吊架之前和操作過程中，確保沒有障礙物阻擋吊架、支撐架和吊臂。<br>9. DPS 致動器內含移動零件。請小心勿使其損壞。若損壞上蓋，請先停止使用移位機並更換致動器，之後才能使用移位機。<br>10. 在提升前，請檢查吊兜的四點已牢固連接。<br>11. 在提升前，請檢查每個環是否連接牢固。<br>12. Arjo 平躺式吊架必須已正確地安裝到支架上（見使用手冊圖14），才能將平躺式吊兜與MAXI MOVE 同時使用。當正確地裝好之後，平躺式吊架應能繞著軸轉動約 90°。安裝的平躺式吊架不能與吊臂成一直線。 |

| | |
|---|---|
| | 13. 請勿令磅秤負荷過重。若磅秤設備交替顯示大型與小型的磅秤符號，請立即把病人降低至床上或座椅中。<br>14. 在量度過程中，請勿接觸病人，吊臂或吊架。請確保在稱重過程中，病人身體、吊兜或吊架沒有任何部份接觸立柱或吊臂，因吊臂或吊架為稱重儀器的構成部份。<br>15. 設備在開機時必須靜止放在平坦的水平表面上，讓磅秤能夠自動進行歸零。請等到磅秤顯示「0.0」之後再操作移位機或其任何元件。否則可能會導致磅秤讀數不準確。<br>16. 若在病人仍懸吊於吊兜內時重設該設備，磅秤會從零的範圍中移出並顯示「8888.8」，指出錯誤狀態。將病人從 MAXI MOVE 移開並重設該設備。<br>17. 在初次使用移位機前，電池需要充電至少8 小時，以確保產品的效率並延長電池壽命。<br>18. 請勿弄濕產品，因為這麼做會讓電氣零件受損，並導致內部腐蝕。假如使用熱風機將移位機風乾，溫度絕不得超過 80°C (176°F)。請勿使用甲醇基或任何其他種可能損壞表面或塑膠零件的溶劑。<br>19. 請勿弄濕產品，因為這麼做會讓電氣零件受損，並導致內部腐蝕。假如使用熱風機將移位機風乾，溫度絕不得超過 80°C (176°F)。請勿使用石油基溶劑，因為其可能損壞塑膠部件。<br>20. 若不確定 MAXI MOVE 是否正常運作或並未發揮出效能，請停止使用並聯絡 Arjo 服務部。 |
| 注意事項 | 1. 必須針對每個單獨案例，評估病人是否需要其他護理人員的支援。<br>2. 當 MAXI MOVE 接觸動物時，應仔細清潔該設備。寵物的毛如果卡在裝置中，可能會降低產品的效能。<br>3. 有其他吊兜型號可供選擇。如需更多資訊，請聯絡您的Arjo 代理商。<br>4. 為確保病人達到最大的舒適度，請不要讓病人握住吊架或吊臂。<br>5. 有些護理人員喜歡使用較大的吊兜進行此操作 (從地面提升病人)。<br>6. 連接帶有幾個連接環。請選擇任何一個最能讓病人以最舒適的姿勢躺著的連接環。<br>7. 「頭部端」綁帶縫有黑色的凸片，以使其能與其他 Arjo 平躺式吊架同時使用。請勿將任何其他類型的平躺式吊兜與 MAXI MOVE 同時併用。<br>8. 「僅限歐洲磅秤」，若螢幕顯示較大的「傾斜」符號，並與磅秤符號交替出現，請將 MAXI MOVE 放回水平位置，讓磅秤得以正常運作（見使用手冊圖59）<br>9. 在移動或操作移位機時，螢幕偶爾出現「傾斜」象形符號，是很正常的。<br>10. 建議在病人使用後清潔移位機與配件，清潔完畢後再使用。<br>11. 請特別注意以下指出的區塊。這些區塊最可能藏有細菌。請使用較小的刷子與/ 或棉花棒來觸及這些區塊。 |

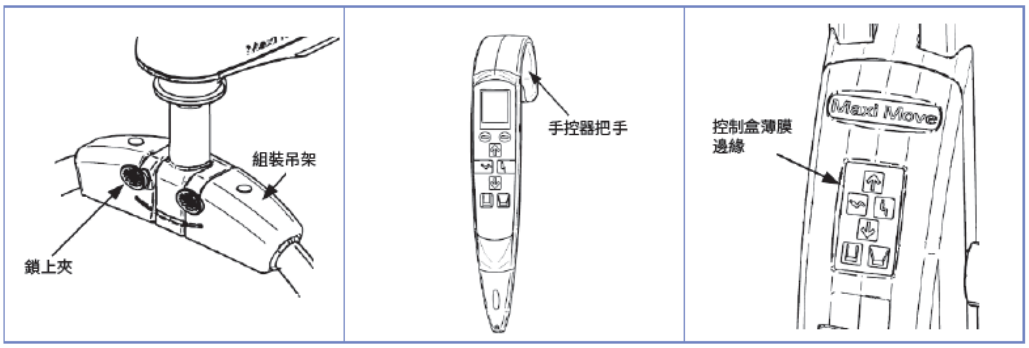


12. 消毒可能會導致裝置的部分部件變色。手控器連接線在重複接觸漂白劑或過氧化氫後，DPS手柄在重複接觸過氧化氫後可能會變得有點骯髒。
13. 若預設代碼為 99，表示磅秤已針對其將使用之所在地理位置的確切經緯度進行調整。
14. 無法使用操作選單來變更重力代碼。請聯絡您的 Arjo 代表以獲得更多資訊。

■ **產品示意圖**

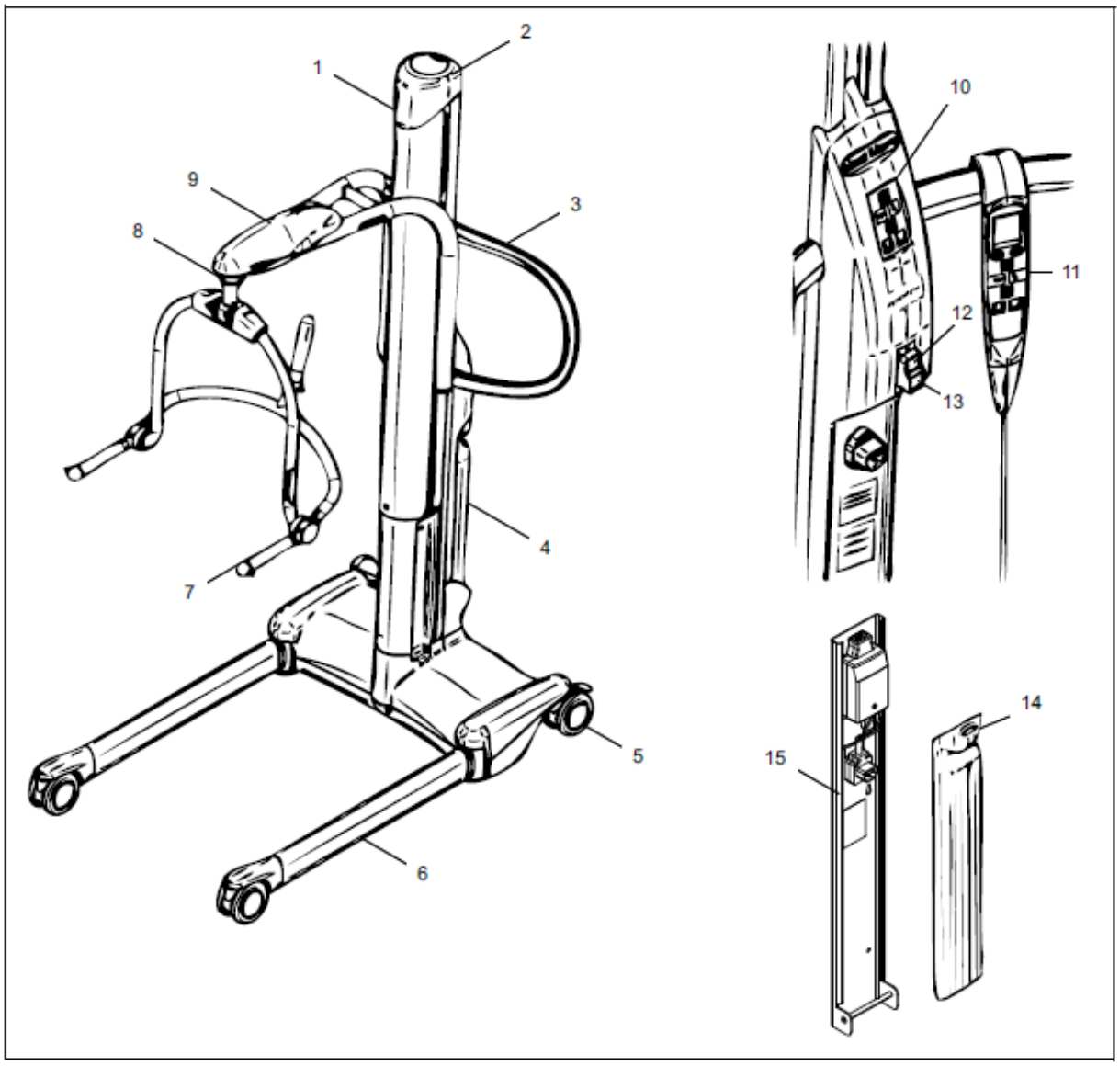

■ **吊架**

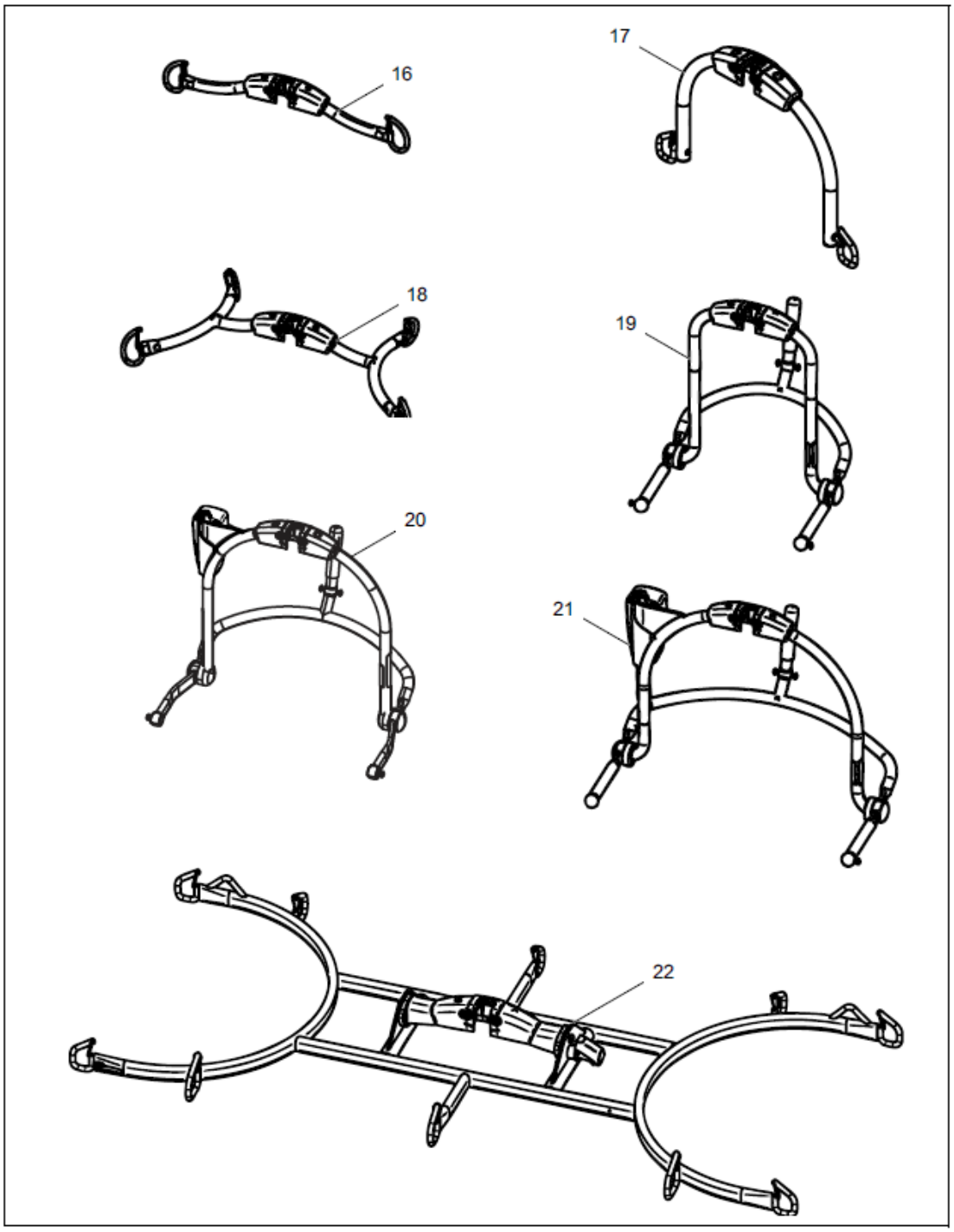


| | |
|---|---|
| 1) 立柱 | 12)停止按鈕 |
| 2) 立柱頂蓋 | 13)電源按鈕 |
| 3) 操控手柄 | 14)電池退出按鍵 |
| 4) 移位機電池組 | 15)電池充電器 |
| 5) 制動腳輪 | 16)两點式環形吊架（若隨附）* |
| 6) 可調底座 | 17)中型環形 Combi（若隨附）* |
| 7) 中型 DPS 四點式吊架（若隨附）* | 18)四點式環形吊架（若隨附）* |
| 8) 「Lock and Load」吊架承載系統 | 19)小型 DPS 吊架（若隨附）* |
| 9) 吊臂 | 20)中型動力定位 DPS 吊架（若隨附）* |
| 10)控制面板 | 21)大型動力定位 DPS 吊架（若隨附）* |
| 11)手控器 | 22)平躺式吊架（若隨附）* |

## ■ 技術規格

| 名稱 | 型號 |
|---|---|
| Maxi Move | KMCxxx-x-xx |

請注意，某些型號可能無法在所有國家/地區中取得。

| 產品資訊 | Maxi Move |
|---|---|
| 總重<br>（標準吊臂，無配件） | 64.5 kg (142 lb) |
| 提升能力 (SWL) | 一般吊臂：227 公斤 （500 磅）<br>加長型吊臂：130 kg (287 lb) |
| 電池盒重量 | 5.0 kg (11 lb) |
| 旋轉直徑 | 1222 mm (48 in) |
| 最小門需求 | 717 mm (28.25 in) - 標準底座 (KMCS**) 與低高度底座 (KMCL**)<br>770 mm (30 3/8) in) - 超低高度底座 (KMCE**) |
| 控制項的操作力道 | 2.5- 3N |
| **電氣特性** | |
| 防護程度 | IPx7 - 手控器<br>IP24 - MAXI MOVE |
| 內部供電 | 24 Vdc |
| 電池類型 | 可充電 （密封式鉛酸電池） |
| 電池容量 | 24 Vdc， 4.0 Ah 到 5.5 Ah |
| 電池充電器輸入<br>（零件編號 NDA8200） | 100 到 240 Vac / 50 到 60 Hz |
| 上下電流限制 | 12 ± 1 安培 |
| 工作週期 | 15% - 最長 2 分鐘連續使用 |
| 最大的聲功率級 | 61.9 dBA |
| 最小的聲功率級 | 61.7 dBA |
| 醫療設備 | IEC 60601-1 BF 類電擊防護 |
| Arjo 產品符合 IEC 60601-1-2 電磁相容性的要件。<br>MAXI MOVE 符合 IEC 60601-1 系列規範，包含適用的附屬標準與國內衍生規範。<br>MAXI MOVE 符合 ISO 10535 標準 （與平躺式吊架一起使用時除外；請見 「使用您的 MAXI MOVE」章節） 。 | |

| 數位磅秤規格 | |
|---|---|
| 重量範圍 | 227 公斤 （500 磅） |
| 顯示器解析度及類型 | 0.1 kg (0.2 lb)，液晶顯示螢幕 |
| 準確度 （使用中） | Class III 2-50 kg ±50 g / 4-110 lb ±0.1 lb<br>50-200 kg ±100 g / 100-440 lb ±0.2 lb<br>200-227 kg ±150 g / 440-500 lb ±0.3 lb |
| **操作和儲存條件** | |
| 環境溫度範圍 | 操作：5° 到 40°C （+41° 到 +104°F） 儲存：-25°C 到 70°C （-13°F 到 158°F） |
| 相對濕度範圍 | 操作：15 到 93% （無凝結）<br>儲存：最高達 93% （無凝結） |
| 氣壓範圍 | 操作：795 hPa 到 1060 hPa (2000 m max) 儲存：500 hPa 至 1060 hPa |

| | |
|---|---|
| 製造廠名稱/地址： | Manufactured by ArjoHuntleigh Magog Inc. (地址: 2001, Rue Tanguay Street Magog, Québec J1x 5Y5 Canada) for ArjoHuntleigh AB (地址: Hans Michelsensgatan 10, 211 20 Malmö, Sweden) |
| 藥商名稱： | 儀瑞企業股份有限公司<br>Yi Ruei Enterprise Co., Ltd. |
| 藥商地址： | 新北市新店區中正路501-4號2樓<br>2F, No. 501-4, Zhongzheng Rd., Xindian Dist., New Taipei City 23148, Taiwan (R.O.C.) |